# Игровая приставка “SEGA MEGA DRIVE-II” МК-1631-07. Принципиальная электр

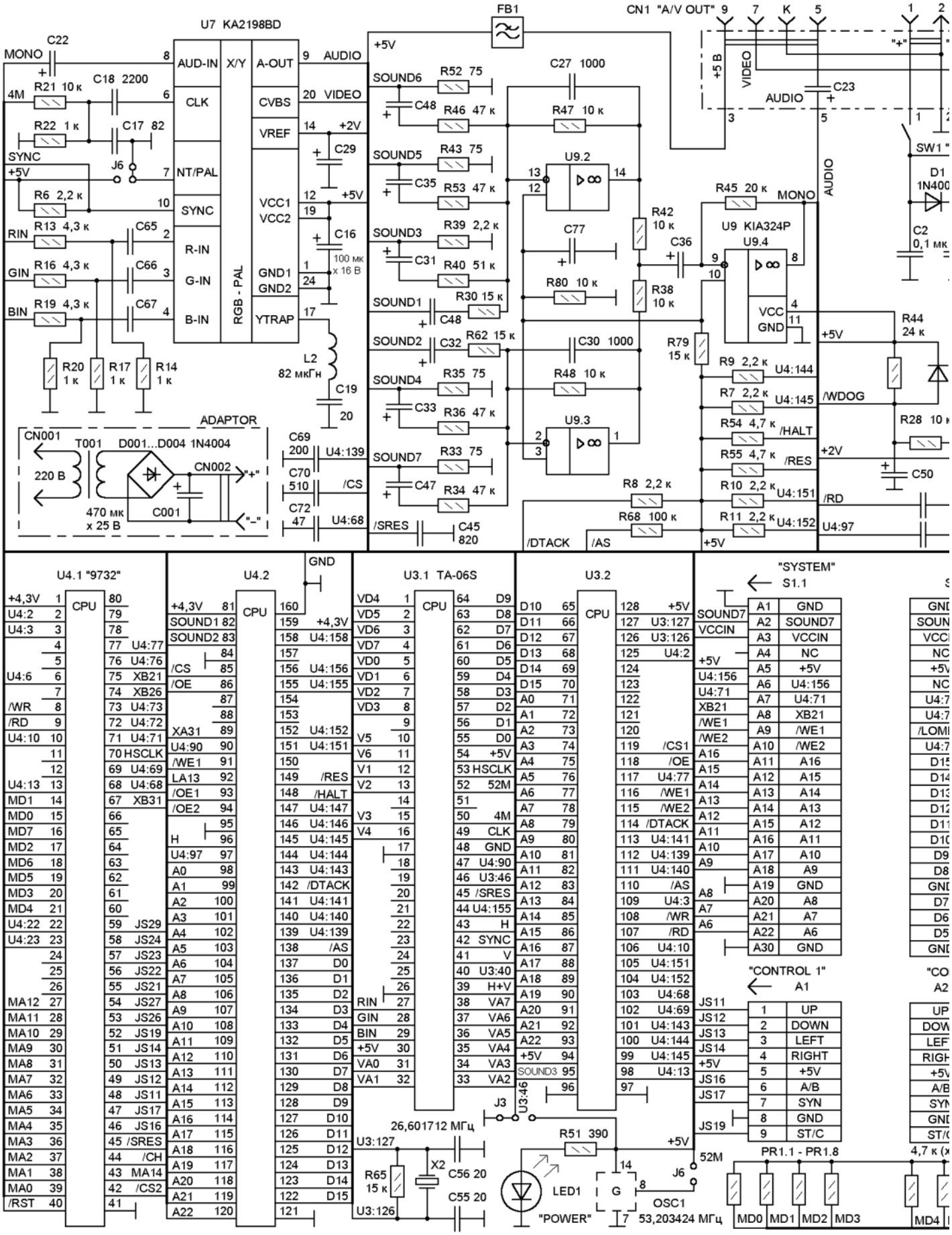

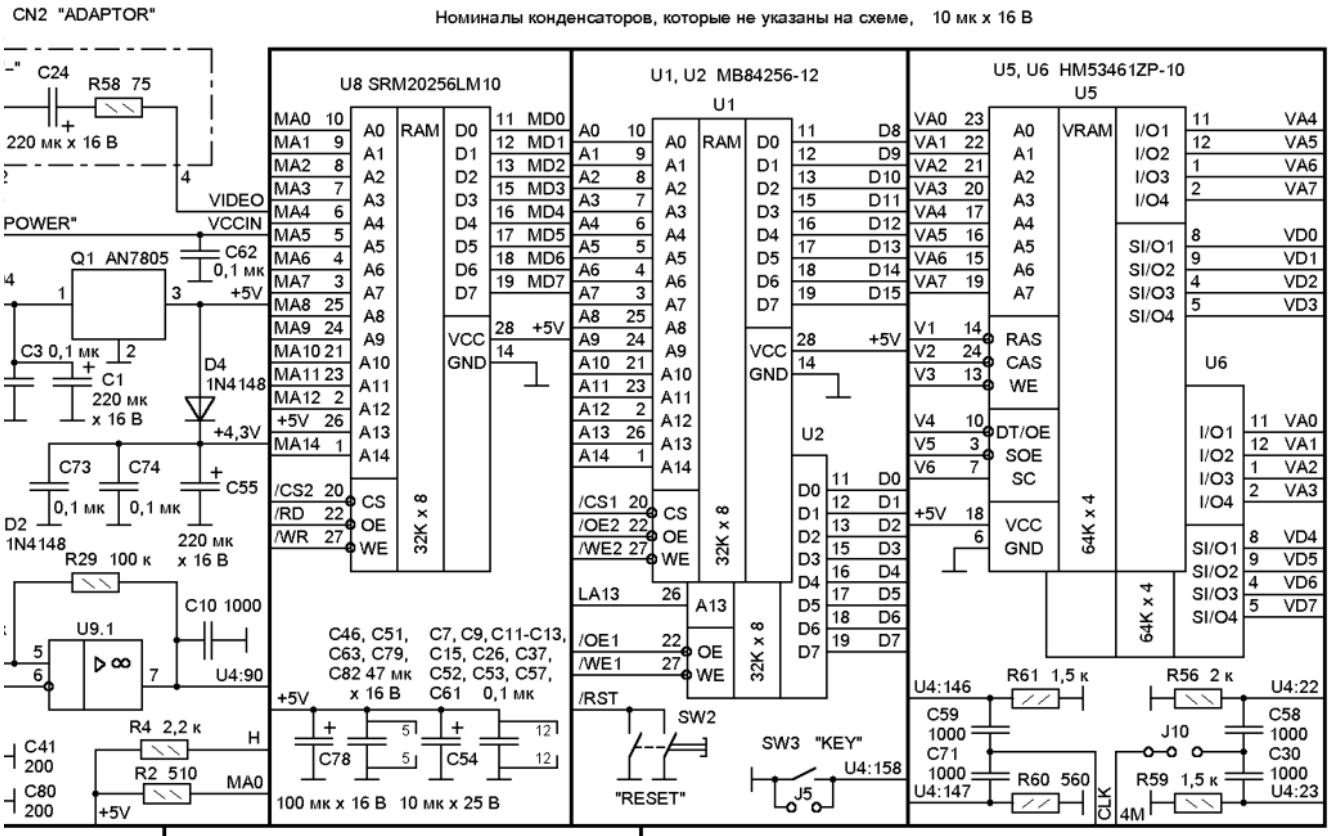
CN2 "ADAPTOR"
Номиналы конденсаторов, которые не указаны на схеме, 10 мк х 16 В
U8 SRM20256LM10
U1, U2 MB84256-12
U5, U6 HM53461ZP-10
Q1 AN7805
C24
R58 75
220 мк х 16 В
VIDEO
VCCIN
POWER"
C62 0,1 мк
+5V
C3 0,1 мк
C1 220 мк х 16 В
D4 1N4148
+4,3V
C73
C74
C55
0,1 мк
0,1 мк
220 мк х 16 В
D2 1N4148
R29 100 к
C10 1000
U9.1
U4:90
R4 2,2 к
R2 510
MA0
C41 200
C80 200
C46, C51, C63, C79, C82 47 мк х 16 В
C7, C9, C11-C13, C15, C26, C37, C52, C53, C57, C61 0,1 мк
C78
C54
100 мк х 16 В
10 мк х 25 В
SW2
"RESET"
SW3 "KEY"
U4:158
J5
U4:146
R61 1,5 к
R56 2 к
U4:22
C59 1000
C71 1000
U4:147
R60 560
J10
C58 1000
C30 1000
R59 1,5 к
U4:23
CLK
4M
S2.1 "CARTRIDGE" S2.2
CONTROL 2"
JS21
JS22
JS23
JS24
JS26
JS27
JS29
MD5
MD6
MD7
U3:126
R69 2,2 к
RIN
R12 5,1 к
GIN
R15 5,1 к
BIN
R18 5,1 к
R81 300
J7
U4:2
R5 2,2 к
U3:40
R57 4,7 к
U4:6
R37 4,7 к
U4:10
R1 2,2 к
U4:13
"ADAPTOR"
CN2
"CONTROL 1", "CONTROL 2"
A1, A2
"A/V OUT"
CN1
"CONTROL 2"
"CONTROL 1"
SW1 "POWER"
SW2 "RESET"
S1 "SYSTEM"
S2 "CARTRIDGE"
SW3 "KEY"
"A / V OUT"
CN1
CN2